製品寸法図
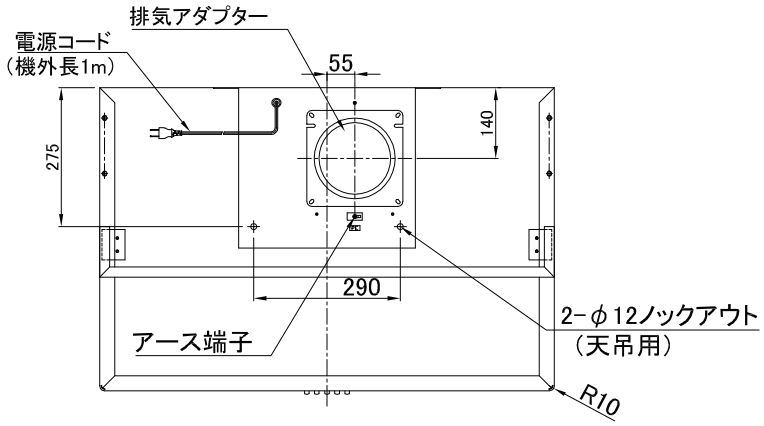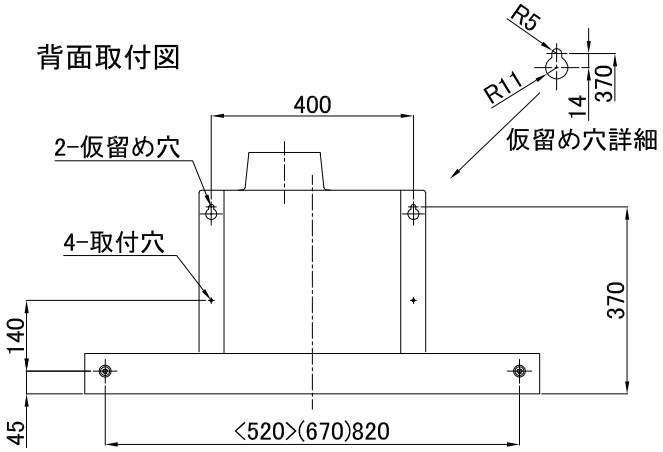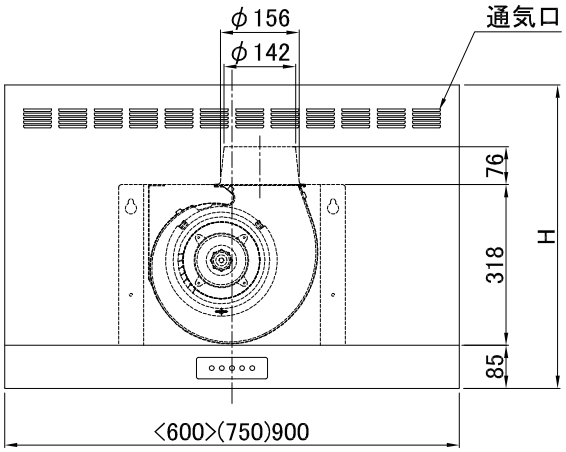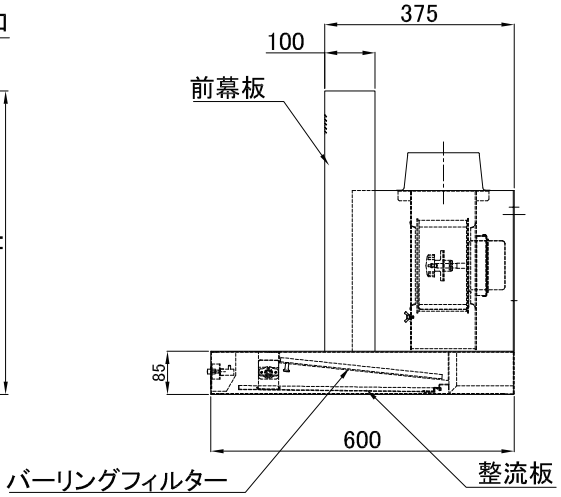
WBS-602/752/902CM-BL