製品寸法図

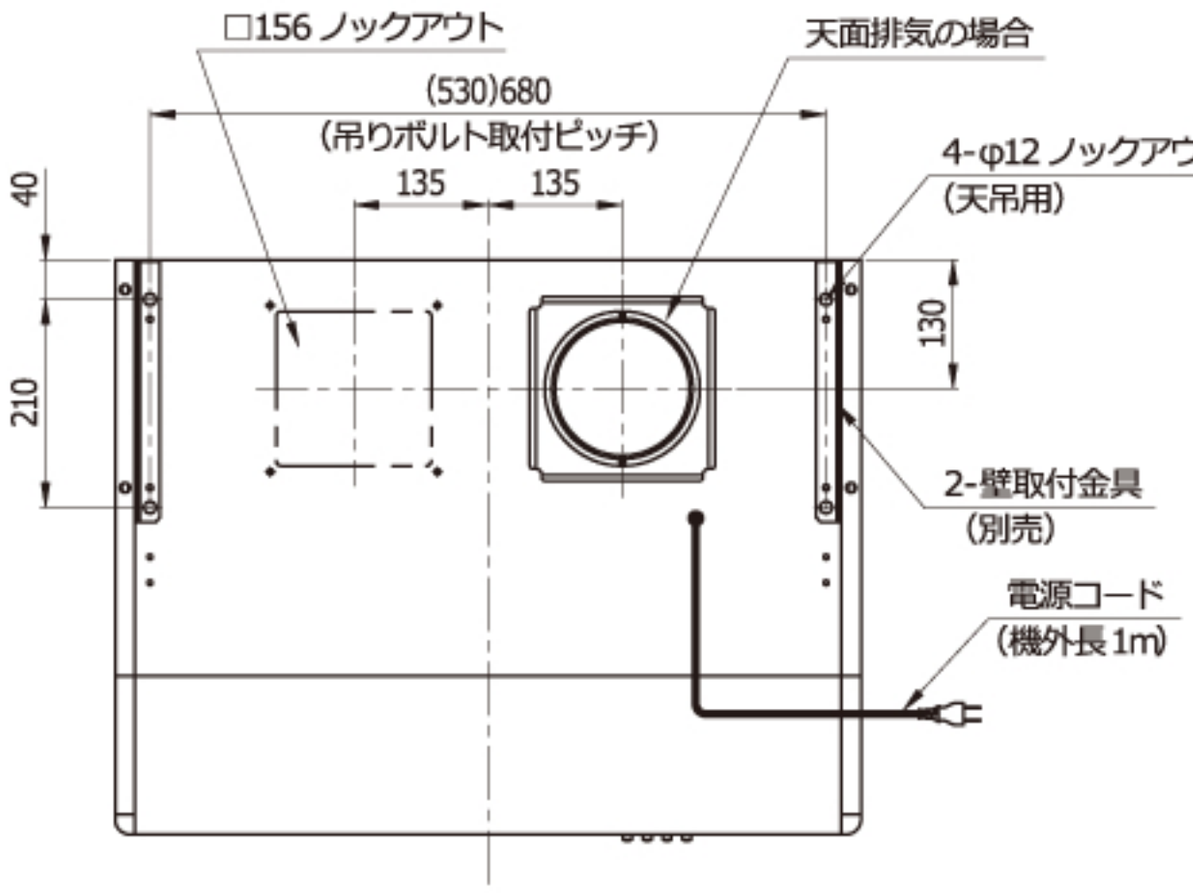
□156 ノックアウト
天面排気の場合
(530)680
(吊りボルト取付ピッチ)
135
135
40
210
130
4-φ12 ノックアウト
(天吊用)
2-壁取付金具
(別売)
電源コード
(機外長1m)

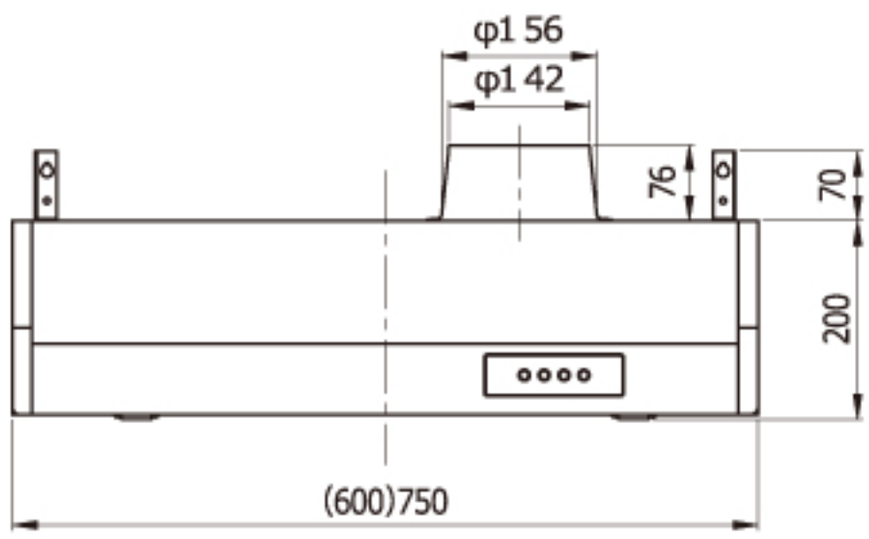
φ156
φ142
76
70
200
(600)750

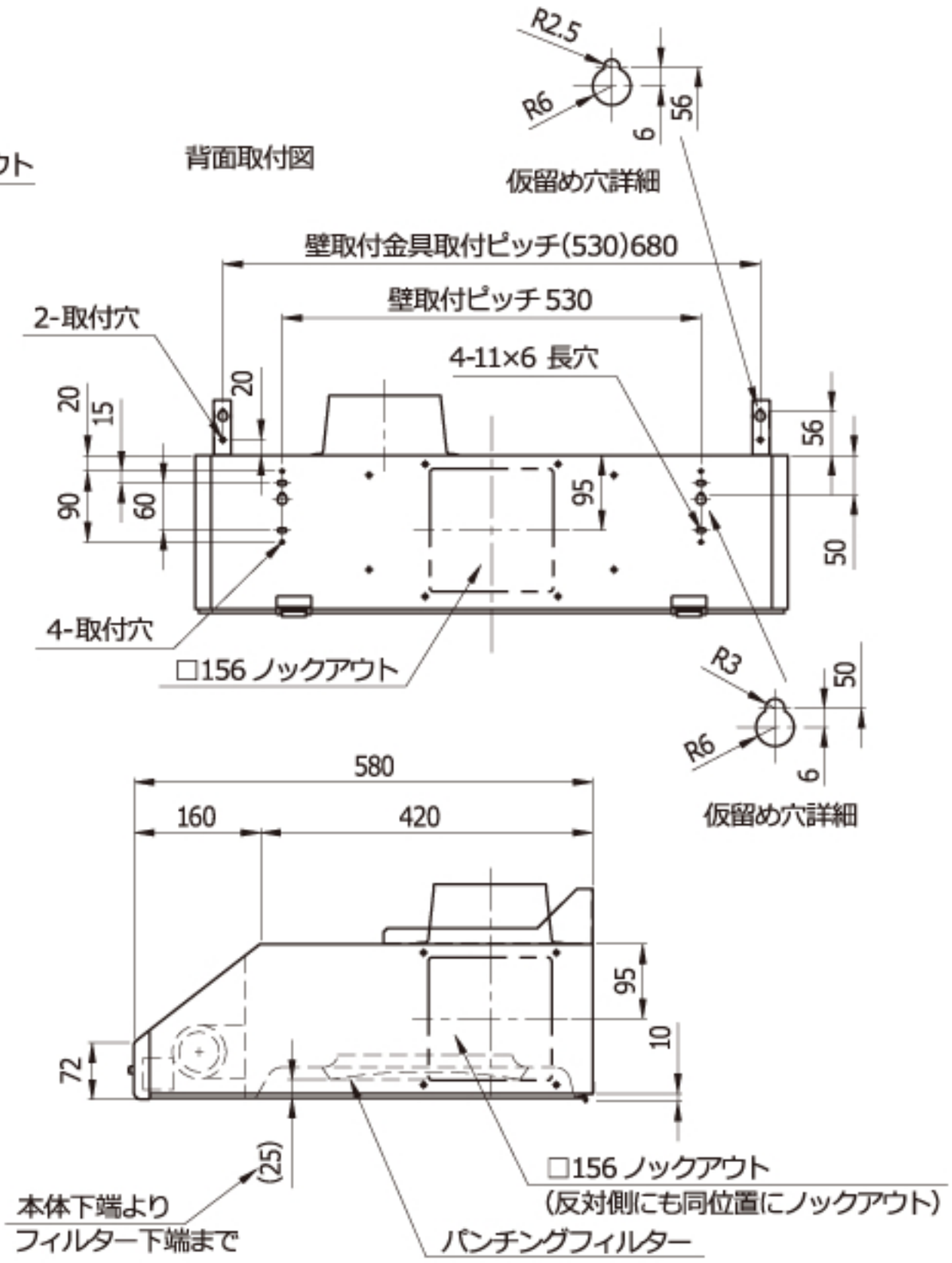
背面取付図
R2.5
R6
56
6
仮留め穴詳細
壁取付金具取付ピッチ(530)680
壁取付ピッチ 530
2-取付穴
4-11×6 長穴
20
15
20
90
60
95
56
50
4-取付穴
□156 ノックアウト
R3
R6
50
6
仮留め穴詳細
580
160
420
95
10
72
(25)
□156 ノックアウト
(反対側にも同位置にノックアウト)
本体下端より
フィルター下端まで
パンチングフィルター